VOLEVATCH

ORFÈVRE DU BAIN

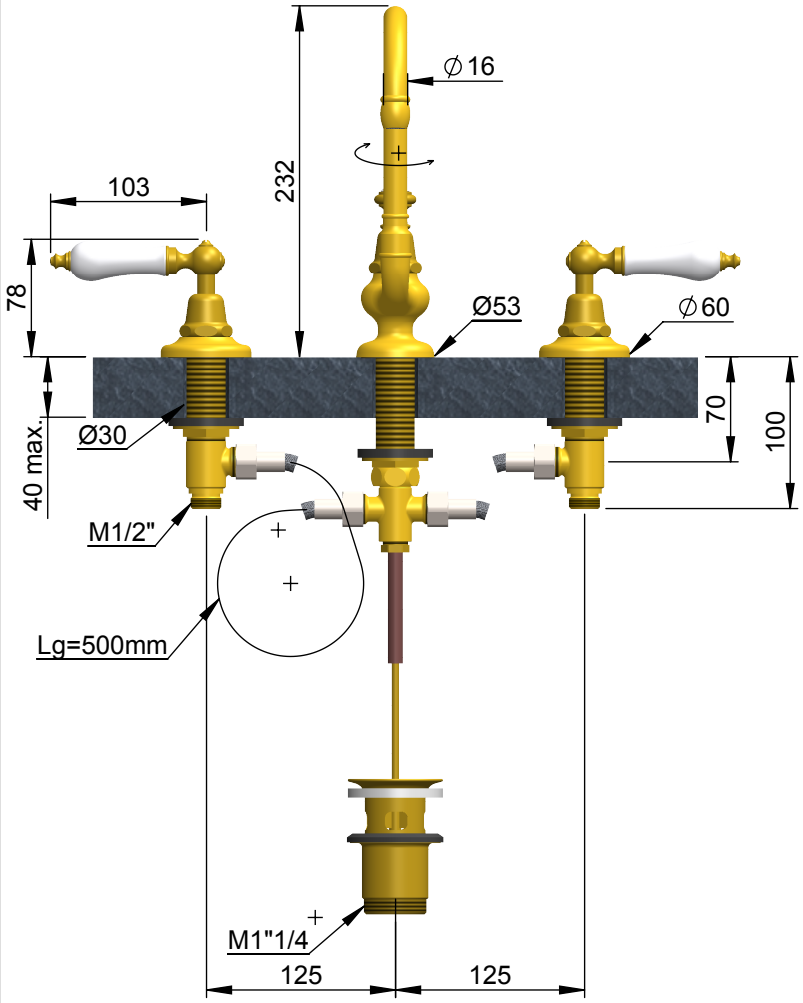

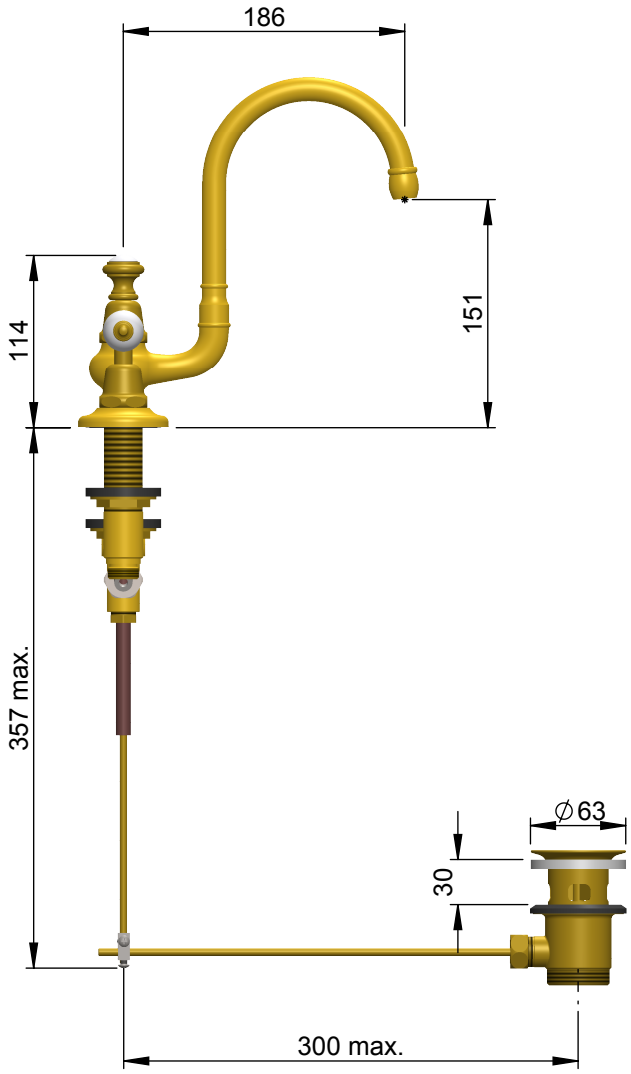

Handcrafted with finest raw materials. Manufacture Volevatch 1 bis place Jean-Jaurès - 80130 Tully

Date / *Date :* 30/09/2011	Référence : B/B3-E3-P1	Echelle : 1:5	Tolérances / Tolerances : +/- 5mm Unités / units : mm/°/gr
Matière : / Raw Material : Laiton massif / Massive brass	Mélangeur 3 trous sur plan, vidage intégré, bec col de cygne 16/125 mobile Deck-mounted 3-hole mixer, 16/125 moveable swan-neck spout integrated drain	Format : A4	Page : 1 / 3