VOLEVATCH

ORFÈVRE DU BAIN

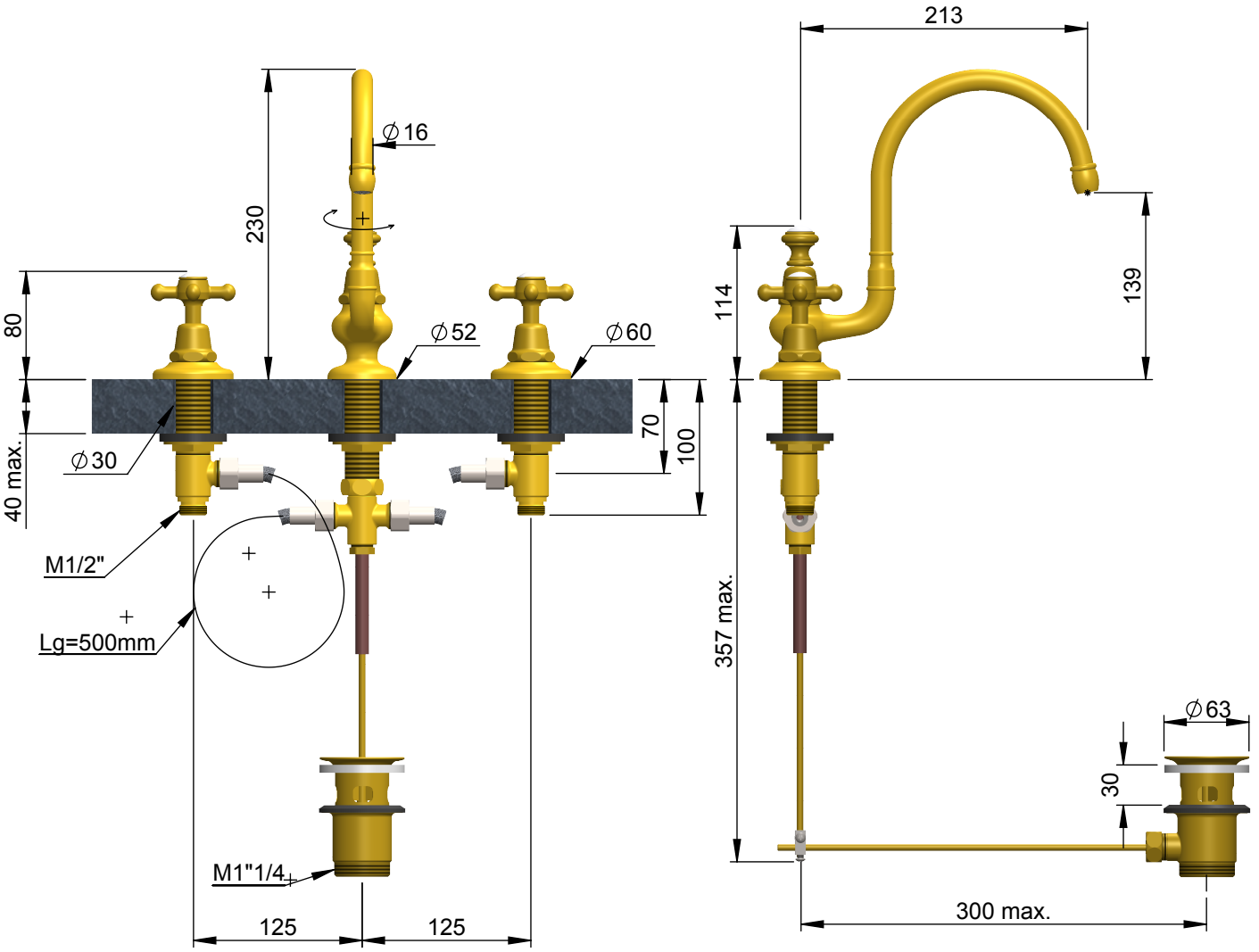

Handcrafted with finest raw materials. Manufacture Volevatch 1 bis place Jean-Jaurès - 80130 Tully

Date / *Date :* 30/09/2011	Référence : B/B4-E3-P1	Echelle : 1:5	Tolérances / Tolerances : +/- 5mm Unités / units : mm/°/gr
Matière : Raw Material : Laiton massif Massive brass	Mélangeur 3 trous sur plan, bec col de cygne 16/150 mobile Deck-mounted 3-hole mixer, moveable swan-neck spout, 16/150	Format : A4	Page : 3 / 3